AF19 Basit kurulum kılavuzu

Başlangıç parametreleri

Fonkisyon	Parametre	Girilecek Değer
Start komutu kaynağı	P0.02	0:keypad 1:terminal
Frekans komutu kayağı	P0.03	0:dijital ayar(p0.08) 1:keypad 2: terminal
Kalkış süresi	P0.17	
Duruş süresi	P0.18	
Motor dönüş yönü	P0.09	0: faz yönü 1: faz yönünün tersi
Motor duruş türü	P6.10	0: rampaı duruş 1: serbest duruş

Motor parametreleri

Motor kw değeri	P1.01	Motor etiketine bakınız
Motor gerilim değeri	P1.02	Motor etiketine bakınız
Motor amper değeri	P1.03	Motor etiketine bakınız
Motor frekansı	P1.04	Motor etiketine bakınız
Motor devri	P1.05	Motor etiketine bakınız

Dijital giriş ayarları

D1 fonksiyonu	P4.00	1: ileri dönüş 2: geri dönüş 3: üç kablolu bağlantı 4: ileri jog 5: geri jog 12 multi speed
D2 fonksiyonu	P4.01	
D3 fonksiyonu	P4.02	
D4 fonksiyonu	P4.03	

Röle çıkışı parametreleri

Röle 1 fonksiyonu	P5.01	1:Çalışıyor 2:Hata 3:Belirlenen frekans

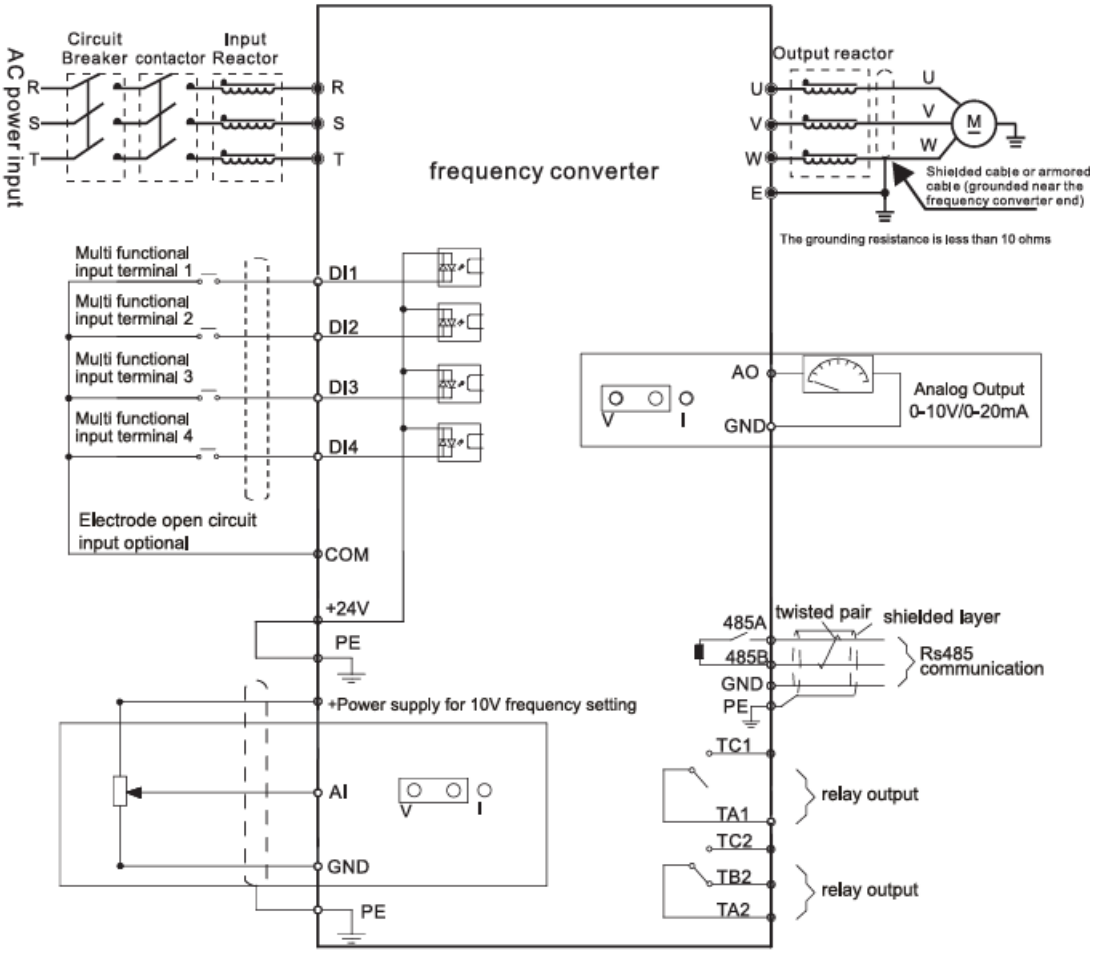
AC power input
Circuit Breaker
contactor
Input Reactor
R
S
T
frequency converter
Output reactor
U
V
W
E
M
Shielded cable or armored cable (grounded near the frequency converter end)
The grounding resistance is less than 10 ohms
Multi functional input terminal 1
Multi functional input terminal 2
Multi functional input terminal 3
Multi functional input terminal 4
DI1
DI2
DI3
DI4
Electrode open circuit input optional
COM
+24V
PE
+Power supply for 10V frequency setting
AI
GND
AO
Analog Output 0-10V/0-20mA
485A
485B
twisted pair
shielded layer
Rs485 communication
TC1
TA1
TC2
TB2
TA2
relay output
relay output